ՄԻԱՁՈՒՅԼ Ե/Բ ՄԻՁՈՒԿ Մշ1 Մ1:50

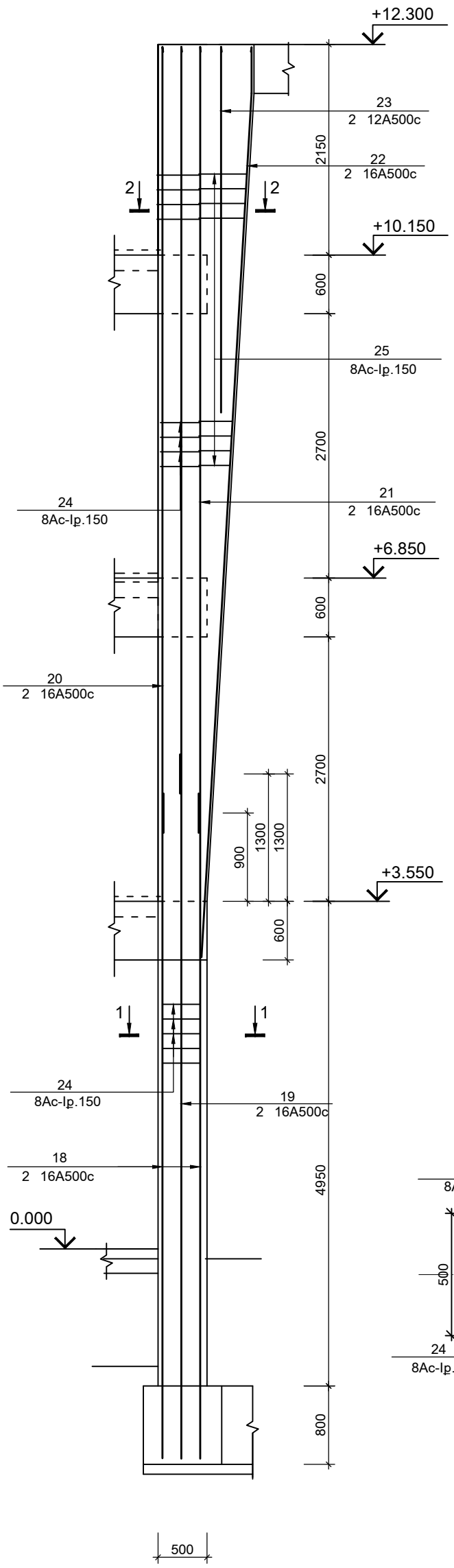

ՄԻԱՁՈՒՅԼ Ե/Բ ՄԻՁՈՒԿ Մշ2 Մ1:50

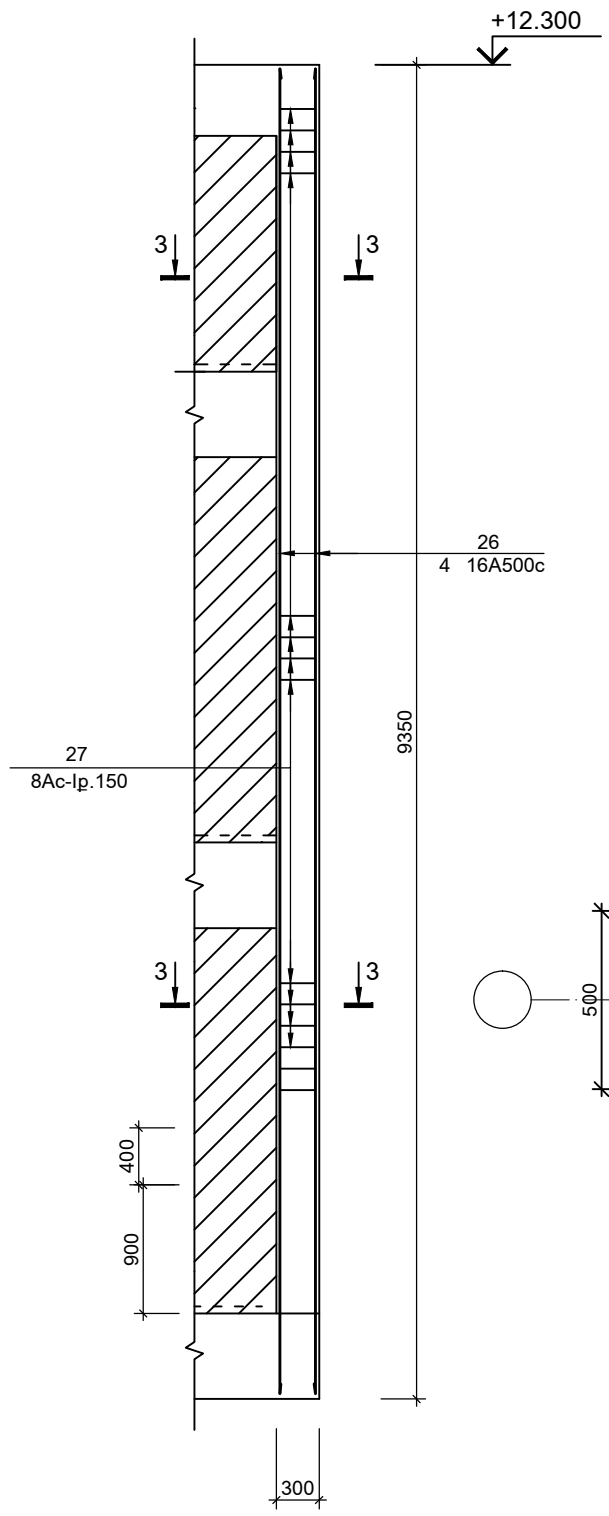

3-3Մ1:20

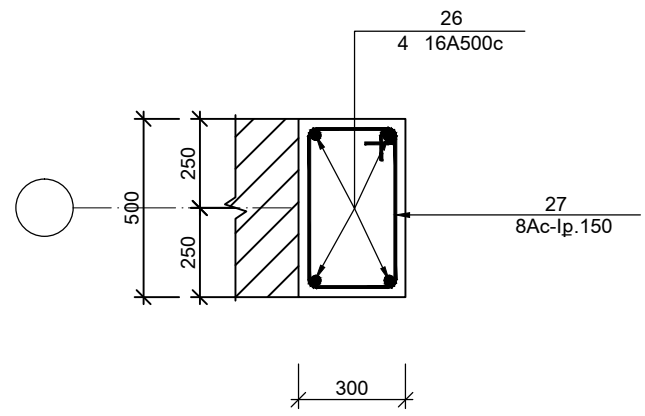

2-2Մ1:20

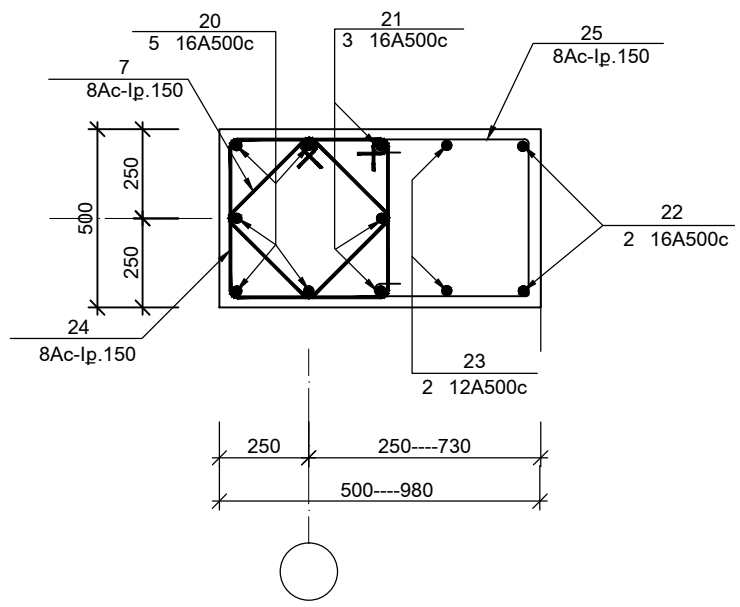

1-1Մ1:20

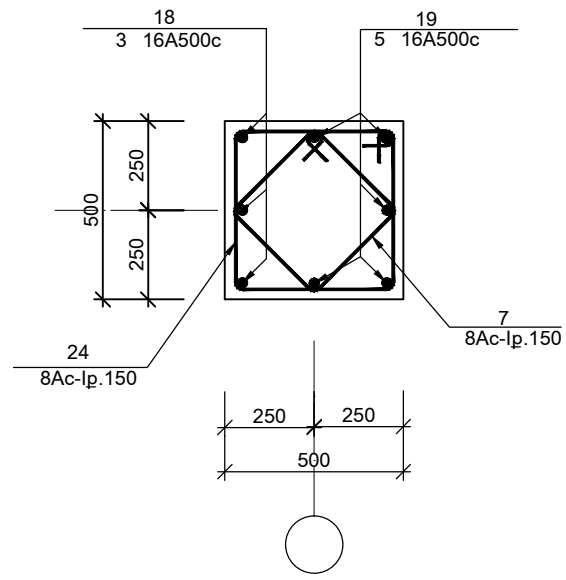

ՏՆՕՐԵՆ	Մ.ՀՈՒՍՆՅԱՆ		Ք.ԿԱՊԱՆ ԹԻՎ 7 ԴՊՐՈՑԻ ԿԱՌՈՒՑՈՒՄ /ՏԵՂԱԿԱՊՈՒՄ/			
ՆԳՃ	Մ.ՀՈՒՍՆՅԱՆ					
ՆԱԽԱԳԾԵՑ	Ա.ԽԱՍՏՅԱՆ		ԿՈՆՍՏՐՈՒԿՏՈՐԱԿԱՆ ՄԱՍ / II ՄԱՍՆԱՇԵՆՔ/	ՓՈՒԼ	ԹԵՐԹ	ԹԵՐԹԵՐ
ՍՏՈՒԳԵՑ	Ն.ՍՏԵՓԱՆՅԱՆ			ԱՆ	Կ-47	117
			ՄԻԱՁՈՒՅԼ Ե/Բ ՄԻՁՈՒԿ Մշ1, Մշ2 ԿՏՐՎԱԾՔՆԵՐ 1-1,2-2,3-3	«ՄԱՌԱ ԵՎ ԴՈՒՍՏՐԵՐ» ՍՊԸ		